рационал | СИСТЕМЫ КОТЕЛЬНОГО ОБОРУДОВАНИЯ

# R-10. Узел оборудования склада хранения жидкого топлива

## Состав Узла

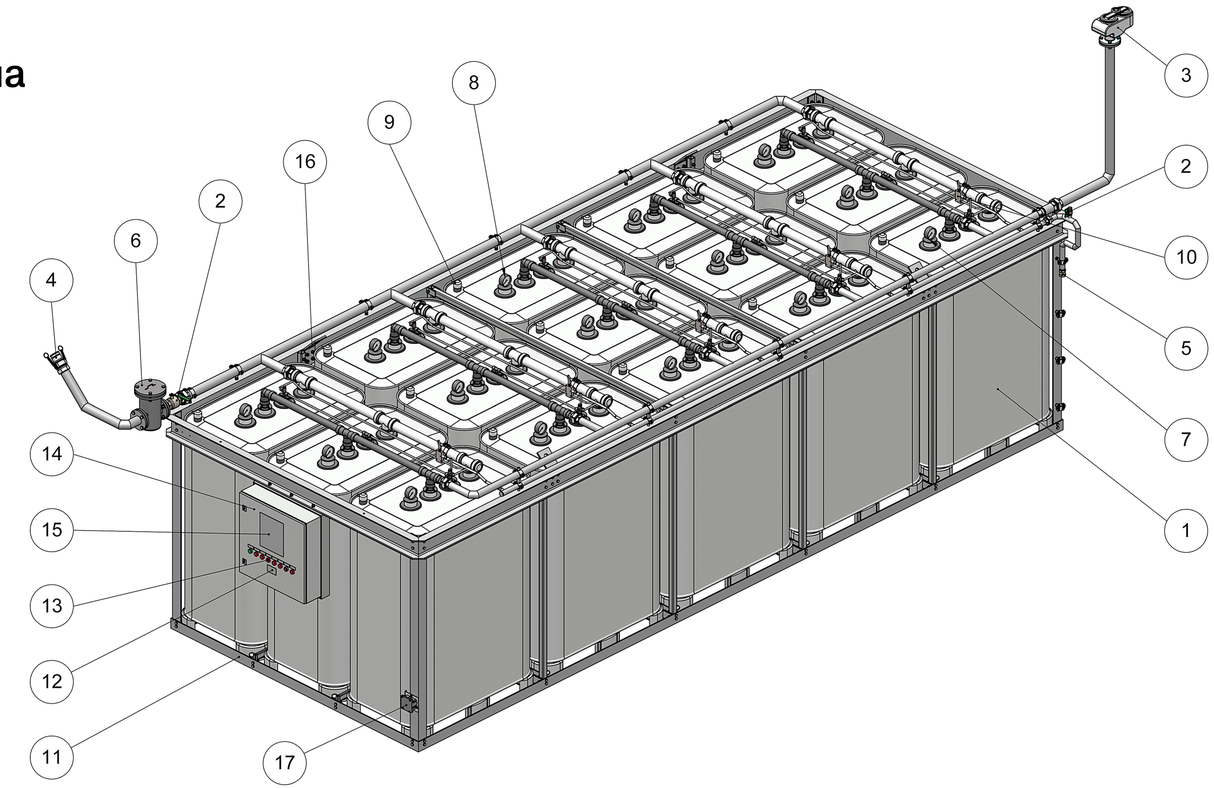


## Топливная схема

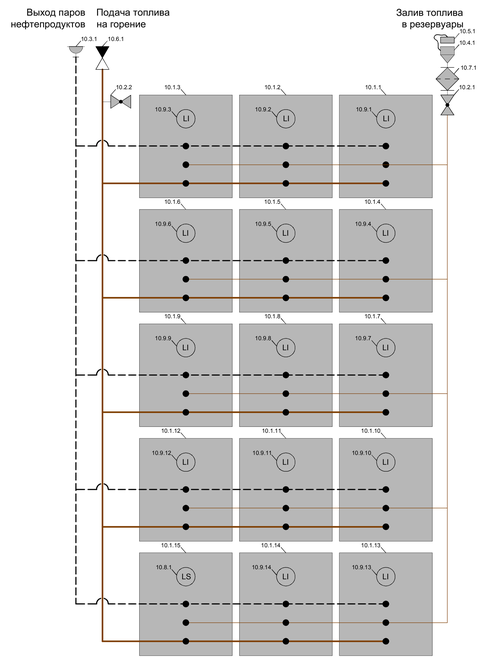


## Общие данные

| № п/п | Наименование | Значение |
|---|---|---|
| 1 | Номинальная емкость узла хранения | 4–24 м$^3$ |
| 2 | Номинальный диаметр подключения | 25–50 мм |
| 3 | Присоединения для трубопроводов | Резьба трубная цилиндрическая |
| 4 | Максимальная допустимая температура перекачиваемой среды | До +40 °С |
| 5 | Допустимая температура окружающей среды | +5 ... + 40 °С |
| 6 | Допустимые перекачиваемые среды | Дизельное топливо, ГОСТ 305-82 |
| 7 | Емкость одного резервуара | 1 м$^3$ |
| 8 | Электрическое подключение | 3 ~ 400 В, 50 Гц |
| 9 | Класс защиты электрооборудования | IP 54 |
| 10 | Размер шкафа управления (ШхВхГ) | 600x600x210 мм |
| 11 | Напряжение питания | 380 VAC, 50 Гц |
| 12 | Напряжение питания цепей датчиков | 24 VDC |
| 13 | Напряжение питания цепей управления и внутреннего оборудования шкафа | 220 VAC, 50 Гц |

## Спецификация оборудования

| Поз. | Оборудование | | Обозначение на изделии и топливной схеме | Кол-во |
|---|---|---|---|---|
| 1 | Резервуар топливный стальной с визуальным датчиком утечки и указателем уровня | | Резервуар 10.1.1-24 | 4-24 |
| 2 | Кран шаровой стальной | | Кран 10.2.1-2 | 2 |
| 3 | Клапан дыхательный с огнепреградителем | | Клапан дыхательный 10.3.1 | 1 |
| 4 | Штуцер рычажный (с заглушкой в комплекте) | Муфта рычажная | Муфта 10.4.1 | 1 |
| | | Заглушка | Заглушка 10.5.1 | 1 |
| 5 | Клапан обратный | | Клапан обратный 10.6.1 | 1 |
| 6 | Фильтр грубой очистки | | Фильтр 10.7.1 | 1 |
| 7 | Датчик уровня | | Реле уровня 10.8.1 | 1 |
| 8 | Визуальный датчик уровня | | Указатель уровня 10.9.1-23 | 3-23 |

| Поз. | Оборудование | Обозначение на изделии и топливной схеме | Кол-во |
|---|---|---|---|
| 9 | Датчик утечки | - | 4-24 |
| 10 | Комплект повышения максимального расхода топлива | - | 1 |
| 11 | Каркас узла | - | 1 |
| 12 | Маркировка Узла | - | 1 |
| 13 | Лампочки, кнопки, переключатели для управления и индикации работы узла | - | 1 |
| 14 | Шкаф управления Узлом | - | 1 |
| 15 | Схема топливная | - | 1 |
| 16 | Место захвата для погрузки | - | 1 |
| 17 | Датчик паров дизельного топлива | - | 1 |